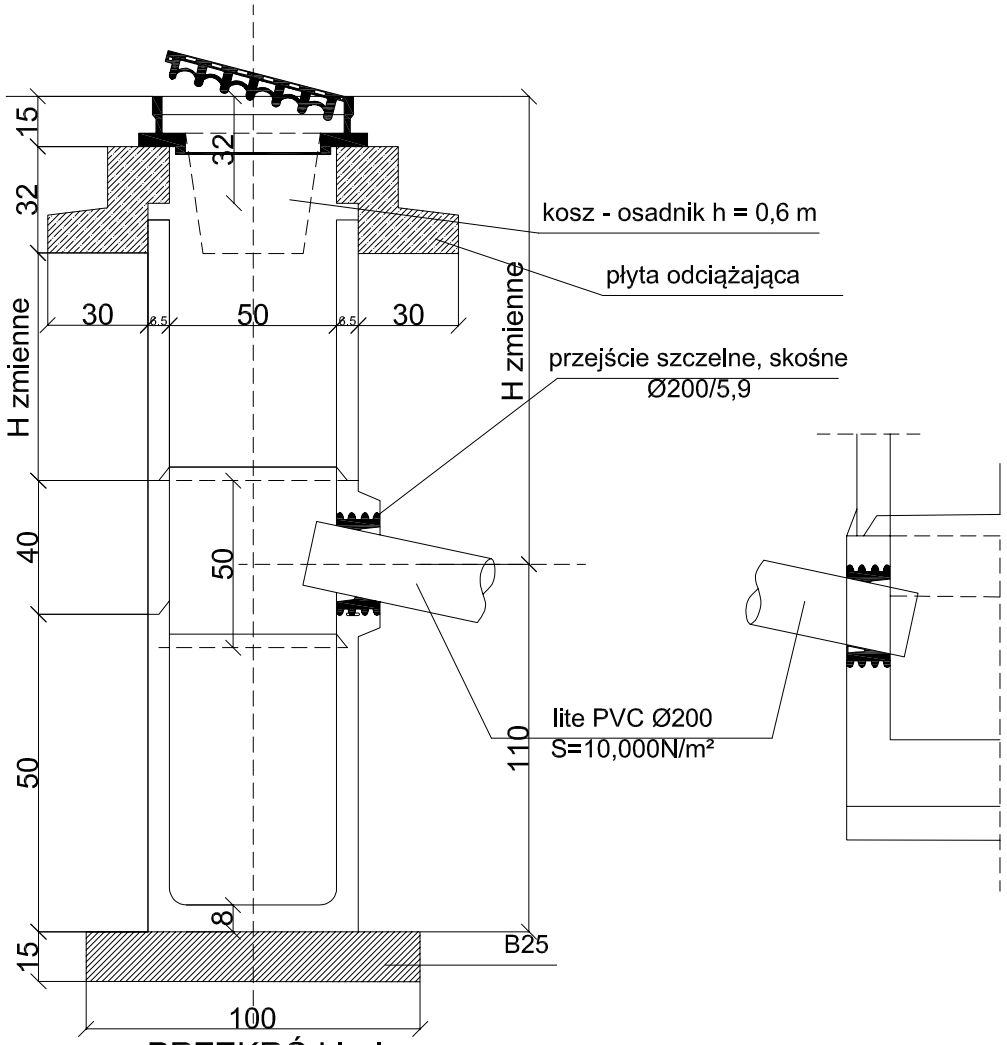

PRZEKRÓJ I - I

RZUT POZIOMY

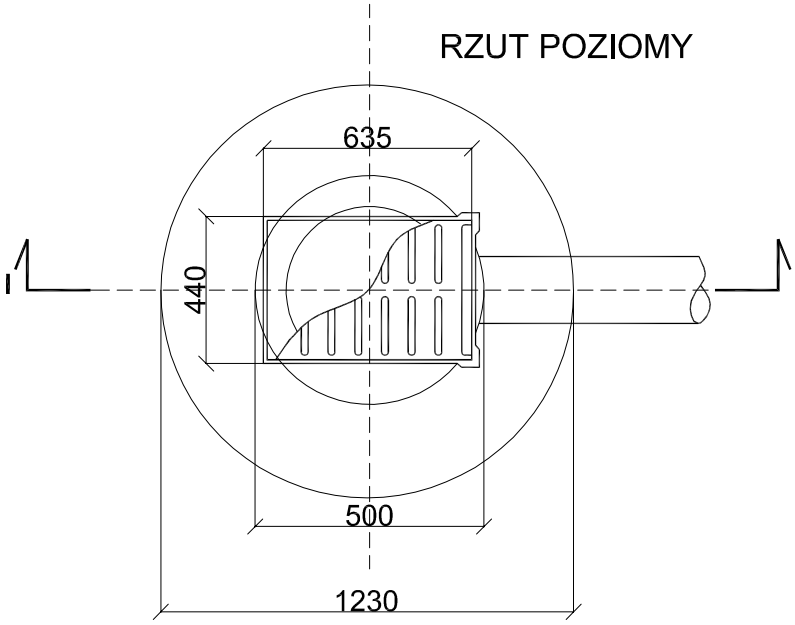

Obiekt:	Projekt kanalizacji deszczowej z przykanalikami przez dz. nr 949/6, 977, 973 w miejscowości Sierakowice ul. Wickiewicza Gmina Sierakowice	
Inwestor:	Gmina Sierakowice ul. Lęborska 30, 83-340 Sierakowice	
Branża:	S A N I T A R N A	
Stadium opracowania:	Schemat studzienki ściekowej z osadnikiem	
Opracował:	inż. Marcin Lesiak	Data: 2013
Projektant:	mgr inż. Roman Lesiak upr. nr 3580/Gd/88	Skala: 1:25
Sprawdził:	mgr inż. Jerzy Kamiński upr. nr PCM/C047/P005/09	Rys.: nr 7

ODIKAN

Przedsiębiorstwo Handlowo Usługowe MODIKAN Marcin Lesiak ul. Mickiewicza Wągóra 20/7 83-332 Sierakowice tel. 058 678 890 mail: przedsiebiorstwomodikan@gmail.com